NEC

MultiImpact 720AEN クイックスタートガイド

CBZ-039908-001-00　初版

この「MultiImpact 720AEN クイックスタートガイド」は、MultiImpact 720AEN プリンタを箱から出して印刷の準備が整うまでの手順を説明しています。

© NEC Corporation, NEC Embedded Products, Ltd. 2020
日本電気株式会社、NEC エンベデッドプロダクツ株式会社の許可なく複製・改変など行うことはできません。
本書に記載の会社名および商品名は各社の商標または登録商標です。

開　　梱

梱包をほどき、プリンタ本体、添付品を取り出します。
お使いになる前に、以下の物がそろっていることを確認してください。

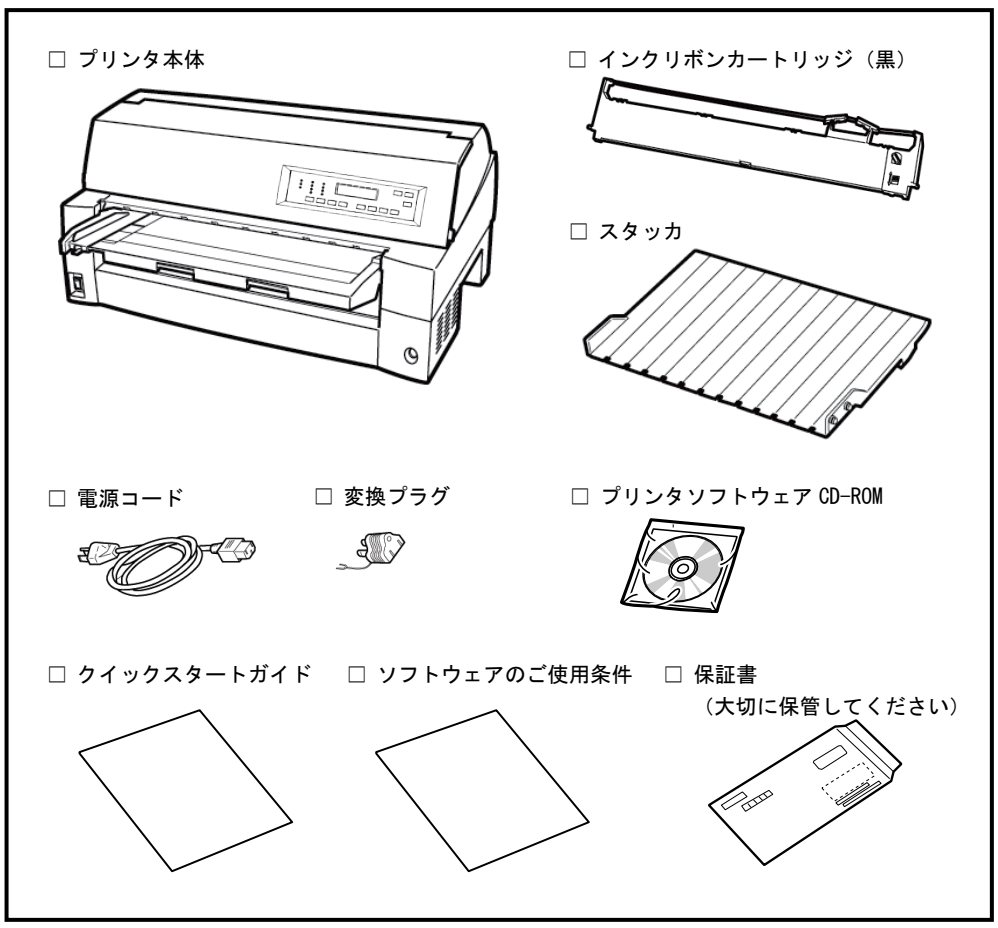

4　プリンタケーブルの取り付け

プリンタケーブルの一方を、プリンタ右側面のプリンタケーブル接続コネクタに差し込みます。

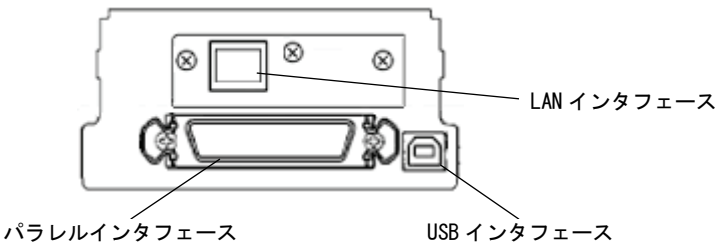

パラレルインタフェースの場合は、左右のロックピンで固定します。
USB インタフェースで接続した場合、LAN インタフェースとの同時接続はできません。

5　電源プラグをコンセントに差し込む

できるだけ 3 ピンの電源コンセントを使用してください。もし 3 ピンのコンセントがない場合は、添付の変換プラグを使用し、変換プラグのアース端子を接続してから変換プラグを差し込んでください。

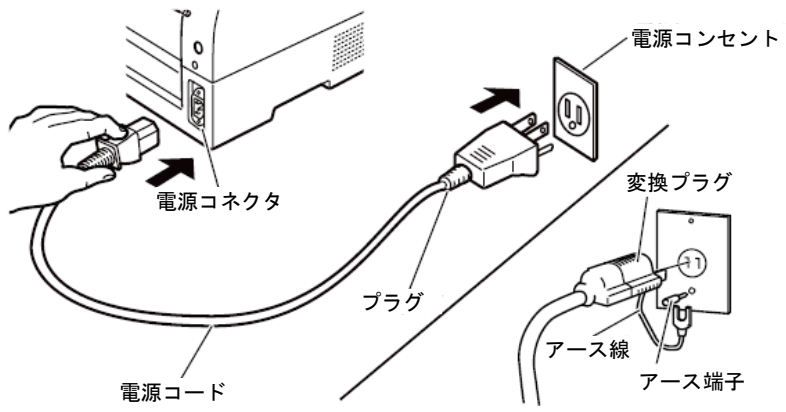

6　インクリボンカートリッジの取り付け

①インクリボンカートリッジからリボンガイド（緑色の部品）をゆっくりと外します。
　なお、リボンのよじれを避けるため、ガイドを外す前にカートリッジのツマミを回したり、ガイドを急激に引き抜いたりしないようご注意ください。

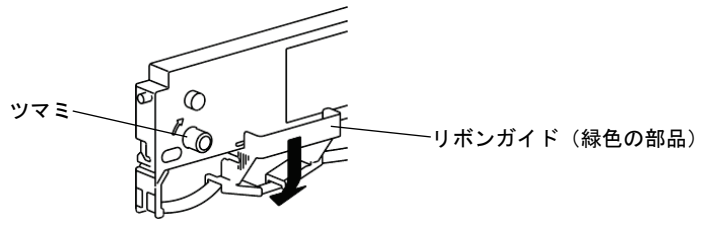

1　輸送用固定材を取り除く

①トップカバー表面のテーピングと固定部材を外します。

②トップカバーを開け、輸送固定材を取り外します。

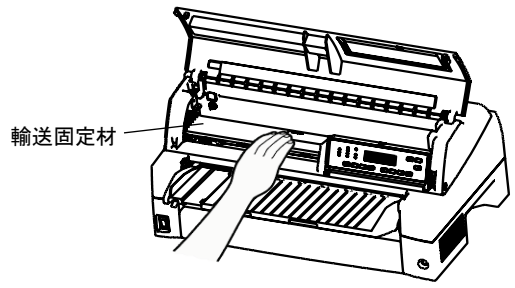

2　単票テーブルのセット

下図のように、(1) 単票テーブルを回転させたのち、(2) 奥に押し込んで、(3) セットします。
セット完了状態は、単票テーブルの先端がプリンタのガイドピンに挿入され、単票のガイドピンがカバーの溝に入っていることを確認してください。

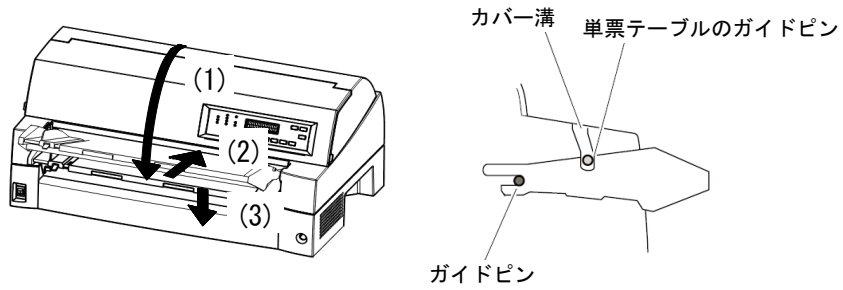

3　スタッカの取り付け

下図のように、プリンタ背面のスタッカガイドの内側の穴に、スタッカ両側の突起をはめます。

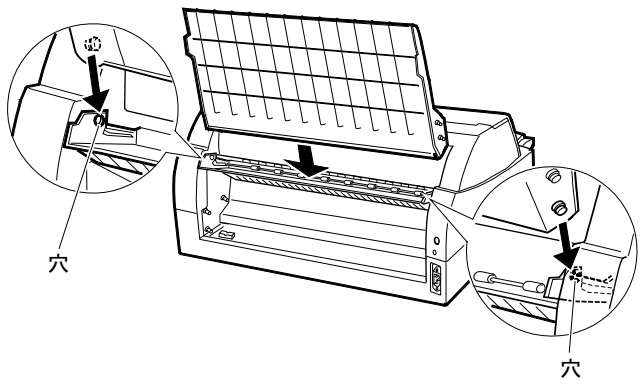

②リボンガイド（緑色の部品）を印字ヘッド手前の凹みに置きます。次にインクリボンカートリッジ両側の突起（L）、突起（R）をほぼ垂直状態にしてプリンタ上部のミゾに入れ、インクリボンカートリッジが完全に垂直になるように左、右、下部をカチッと音がするまで奥に押し込みます。

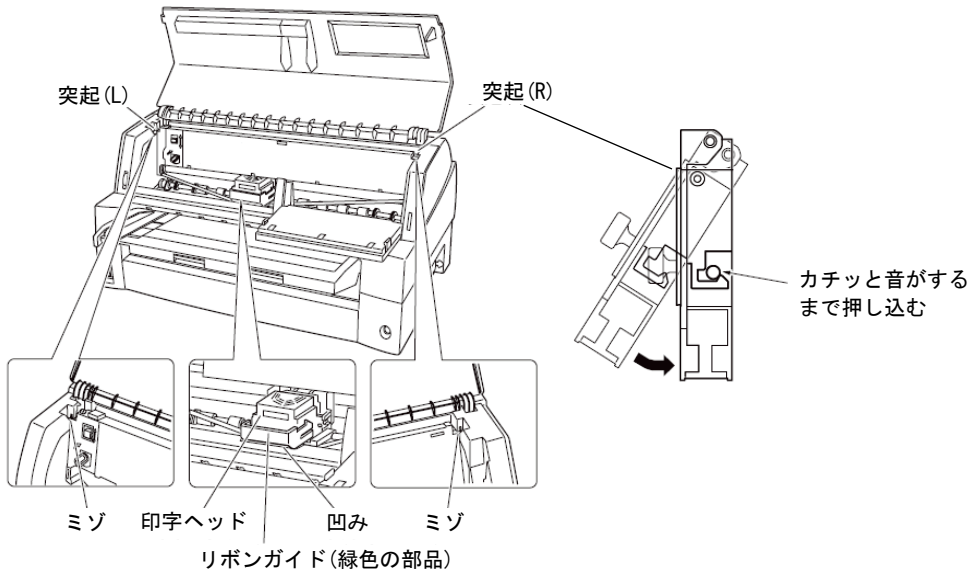

③リボンを軽くたるませた状態で、リボンガイド（緑色の部品）の▽印部を印字ヘッドの左右両側の丸い突起にしっかりとはめ込みます。この際リボンがよじれないようにご注意ください。

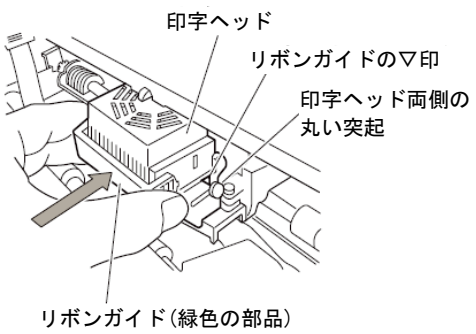

④インクリボンカートリッジのツマミを矢印の方向（時計回り）に回して、リボンのたるみを取ります。

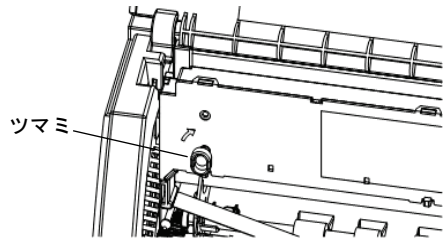

・裏面に続きます

7　用紙のセット

・連続帳票用紙をセットする（フロントトラクタ給紙の場合）

① オンラインスイッチを押して、プリンタをオフライン状態（「オンライン」ランプ消灯）にして、液晶ディスプレイに「フロントトラクタ」と表示されるまで給紙口スイッチを押します。

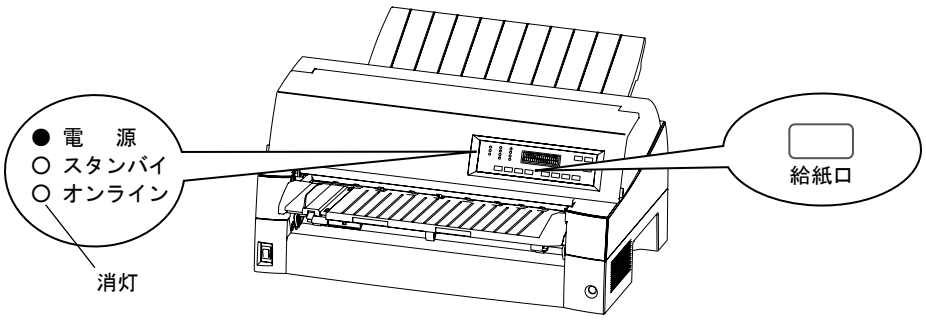

②単票テーブルを開いて、(1)左右のロックレバーを外し、(2)用紙押さえを開きます。

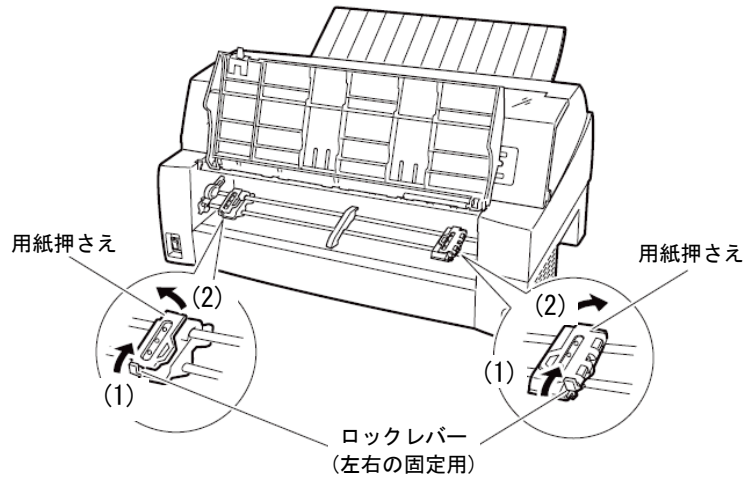

③トラクタフィーダに用紙をはさみます。

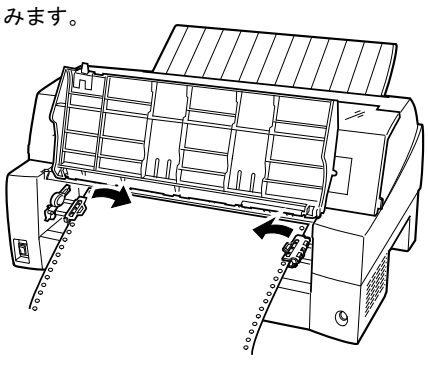

④左側のトラクタフィーダを用紙基準位置（桁スケール）に合わせ、右側のトラクタフィーダを用紙が軽く張るくらい右へ動かし、ロックレバーを矢印方向に倒して固定します。
用紙の左端を「0」の位置に合わせると、左端余白が最小 11.43㎜（用紙左端からの余白）となり、第一ドットが「▼」の位置となります。

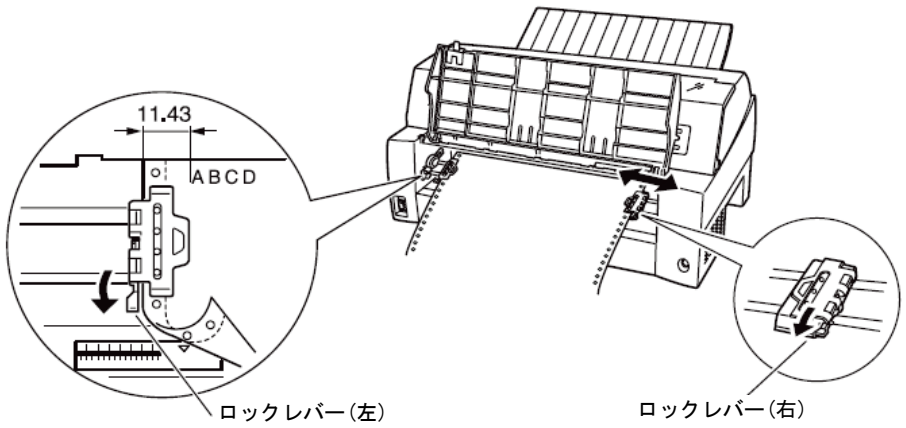

⑤単票テーブルを倒して、用紙吸入/排出スイッチを押して、用紙を印字開始位置まで送ります。

※本プリンタのトラクタフィーダは着脱式で後面にも取り付け可能です。
　後面への取り付け方法については、ユーザーズマニュアルを参照してください。

・単票用紙をセットする（単票セットフリーオン時）

単票セットフリーオン時は、用紙を単票テーブルの用紙吸入口に軽く押し込むだけで用紙をセットすることができます。

① オンラインスイッチを押して、プリンタをオフライン状態（「オンライン」ランプ消灯）にします。

②「単票セットフリー」ランプが点灯していることを確認します。消灯している場合は単票セットフリースイッチを１回押してください。

③液晶ディスプレイに「テサシ」と表示されるまで給紙口スイッチを押します。

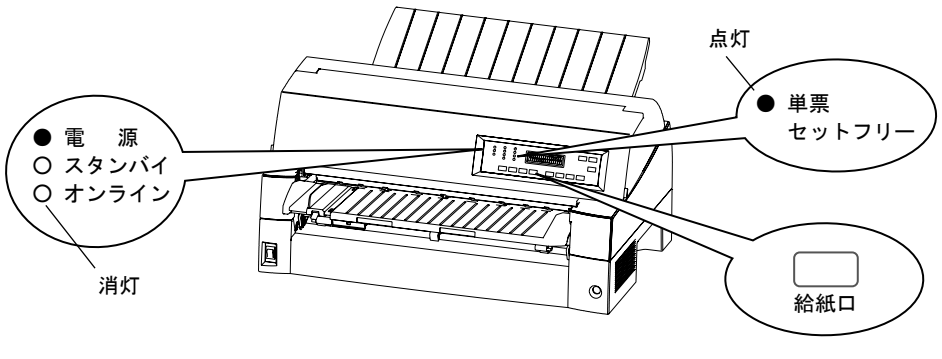

④用紙ガイドを左端に寄せ、用紙サイズに応じてサブガイドを引き出します。

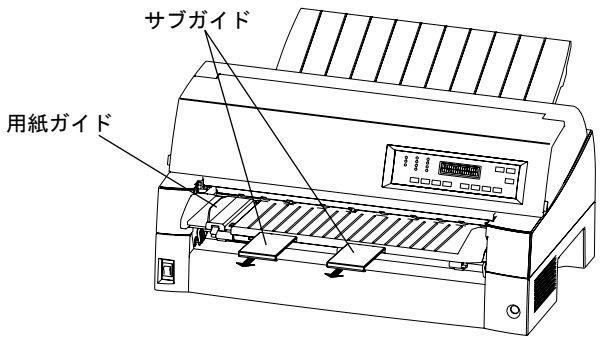

⑤印字する面を上にし、『単票セットフリー』の用紙セット範囲に単票用紙を１枚ずつ差し込むと、自動的に吸入されます。

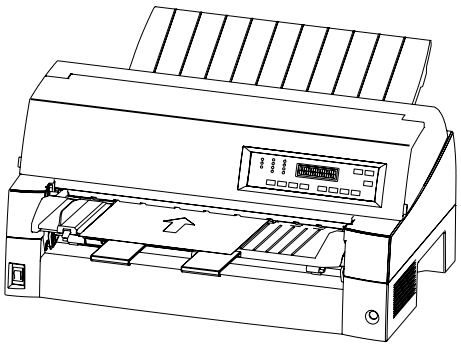

チェック

・単票セットフリー機能を使用できる用紙サイズは、はがき～B4 です。単票セットフリーオンで使用できない用紙は、単票セットフリーオフにして使用してください。
　単票セットフリーオフ時の単票用紙セット方法についてはユーザーズマニュアルを参照してください。

8　プリンタドライバのインストール

Windows 環境からプリンタ装置をお使いいただくには、プリンタドライバが必要になります。
また、LAN インタフェースで接続する場合は、事前に PR-NP-905 設定ツールをインストールし、プリンタの IP アドレス設定やプリンタドライバが使用する専用 TCP/IP ポートを設定する必要があります。
対応オペレーティングシステム、プリンタドライバのインストール方法、プリンタ LAN の設定方法については、ソフトウェアマニュアルを参照してください。

各種マニュアル

各種マニュアルはプリンタに同梱のプリンタソフトウェア CD-ROM の中に PDF 形式で収録されています。
プリンタソフトウェア CD-ROM をパソコンにセットしたときに起動するインストーラから、各種マニュアルを閲覧することができます。

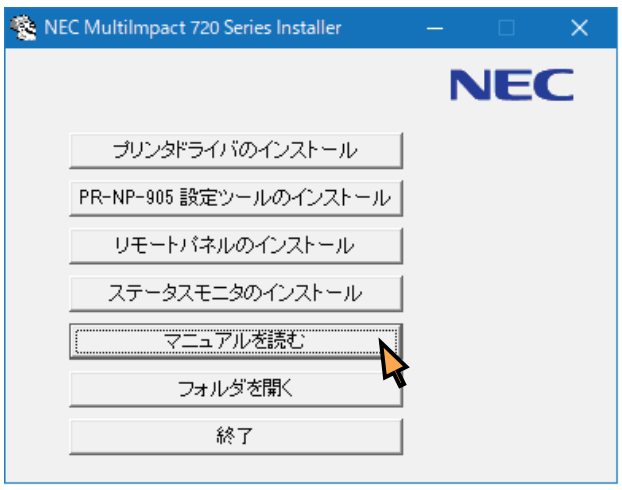

マニュアル名	内容
MultiImpact 720AEN ユーザーズマニュアル	MultiImpact 720AEN プリンタの取り扱いに関するマニュアルです。
MultiImpact 720 シリーズ ソフトウェアマニュアル	各種ソフトウェアのインストール方法と使い方に関するマニュアルです。